SYSTÈME DE TRANSPORT ET DE LEVAGE AVEC MOUVEMENT DE TRANSFERT AUTOMATIQUE

TRANSPORT AND LIFTING SYSTEM WITH AUTOMATIC TRANSFER MOVEMENT

CA-403 e-DRIVE

FR - *EN*

CARACTÉRISTIQUES GÉNÉRALES / *GENERAL CHARACTERISTICS*

5ème roue centrale motorisée *5th motorized central wheel*	Facilité de mouvement *Easy movements*
Actionneur de commande automatique *Automatic control actuator*	✓
Construction en acier inoxydable *Stainless steel construction*	AISI – 304
Épaisseur de feuille *Sheet thickness*	1.5 – 2 mm
Châssis tubulaire renforcé *Reinforced tubular chassis*	60 x 20 x 2 mm
Système de levage électro-hydraulique, avec batterie intégrée (12V) et chargeur *Electro-hydraulic lifting system, with built-in battery (12V) and charger*	✓
Les batteries internes sont chargées par un seul robinet *The internal batteries are charged by a single tap*	✓
Excellente maniabilité. Mouvements rapides et délicats *Excellent handling. Rapid and delicate movements*	✓
Finition électro-polie pour un nettoyage facile *Electro-polished finish for easy cleaning*	✓
Spécialement conçu pour une utilisation quotidienne et continue *Specially designed for daily and continuous use*	✓
La capacité de charge *Load capacity*	250 kg
Régulateur de vitesse de déplacement *Movement speed regulator*	✓
Grande autonomie (+50 cycles) *Great autonomy (+50 cycles)*	✓
Mécanisme de levage à double ciseaux *Lifting mechanism with double scissors*	✓
Roulements à friction anti-usure *Anti-wear friction bearings*	✓
Roulettes pivotantes avec frein (Ø 125 mm) *Swivel castors with brake (Ø 125 mm)*	2
Roulettes pivotantes sans frein (Ø 125 mm) *Swivel castors without brake (Ø 125 mm)*	2

Actionneur de commande automatique
Automatic control actuator

CARACTÉRISTIQUES SPÉCIFIQUES
SPECIFIC CHARACTERISTICS

CONFIGURATIONS DU CHÂSSIS SUPÉRIEUR / *UPPER CHASIS CONFIGURATIONS*

Surface plane *Flat surface*
Système coulissant à rouleaux pour plateaux plats *Sliding system with rollers for flat trays*
Système coulissant avec guides pour plateaux à roulettes *Sliding system with guides for trays with casters*
Système coulissant avec rouleaux longitudinaux pour plateaux spéciaux, cercueils, etc. *Sliding system with longitudinal rollers for special trays, coffins, etc.*

CHARIOT DE LEVAGE AVEC ÉCHELLE ET AFFICHAGE NUMÉRIQUE / *LIFTING TROLLEY WITH SCALE AND DIGITAL DISPLAY*

Cellule de charge avec système d'amortissement *Load cell with cushioning system*
Affichage numérique *Digital display*
Boîtier en acier inoxydable *Stainless steel housing*
Valable pour la métrologie légale *Valid for legal metrology*
Ecran LED *LED screen*
Indicateur de poids-tare *Weight-tare indicator*

DIMENSIONS / *DIMENSIONS*

- **A=** Hauteur maximale / *Maximum height*: **1900 mm**
- **B=** Hauteur minimale / *Minimum height*: **365 mm**

Hauteur minimale / *Minimum height*

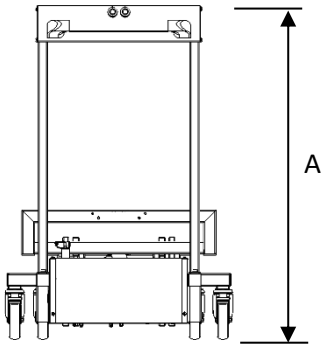

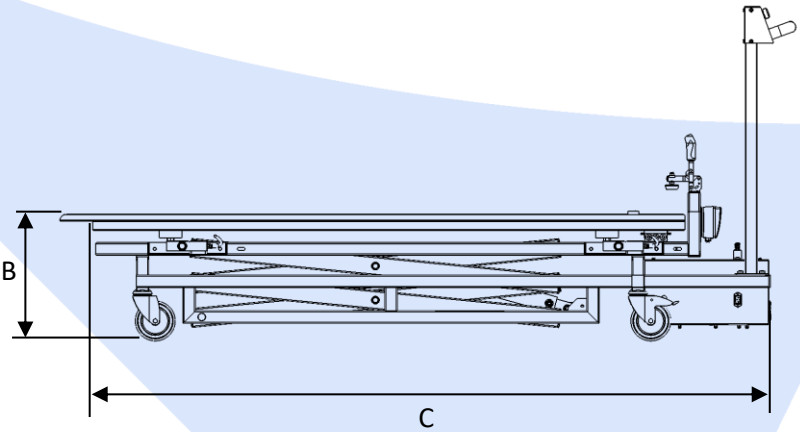

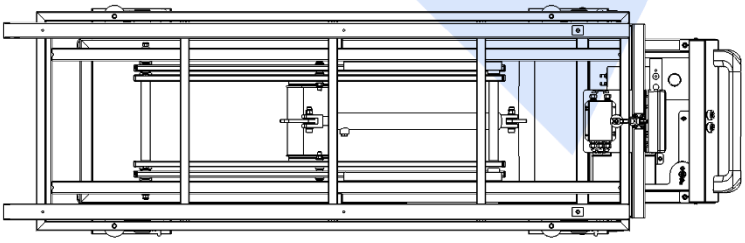

	mm	in
A	1075	42.32
B	315	12.4
C	2170	85.43

Hauteur maximale / *Maximum height*

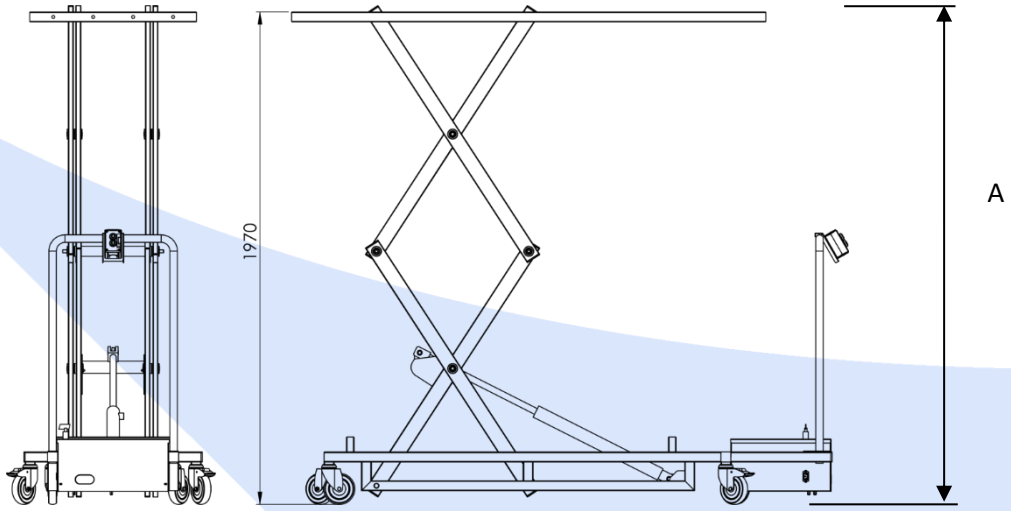

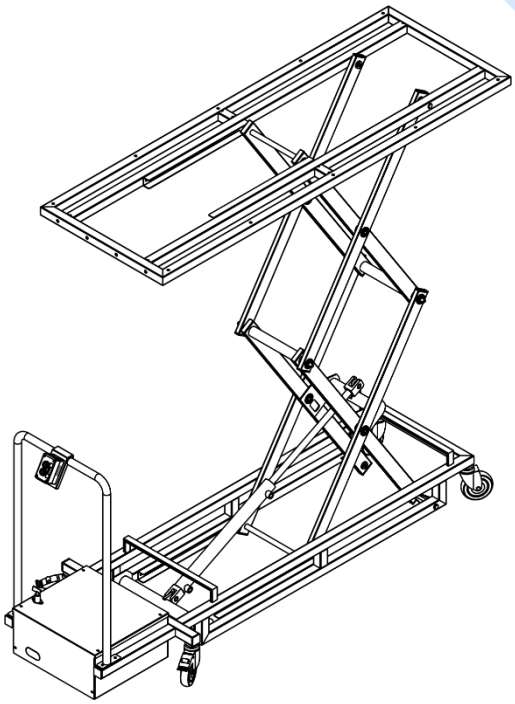

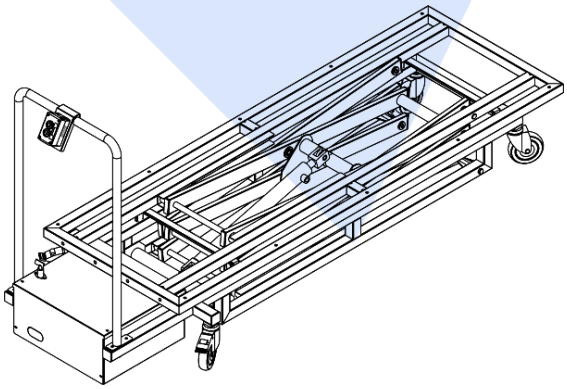

	mm	in
A	1900	74.8

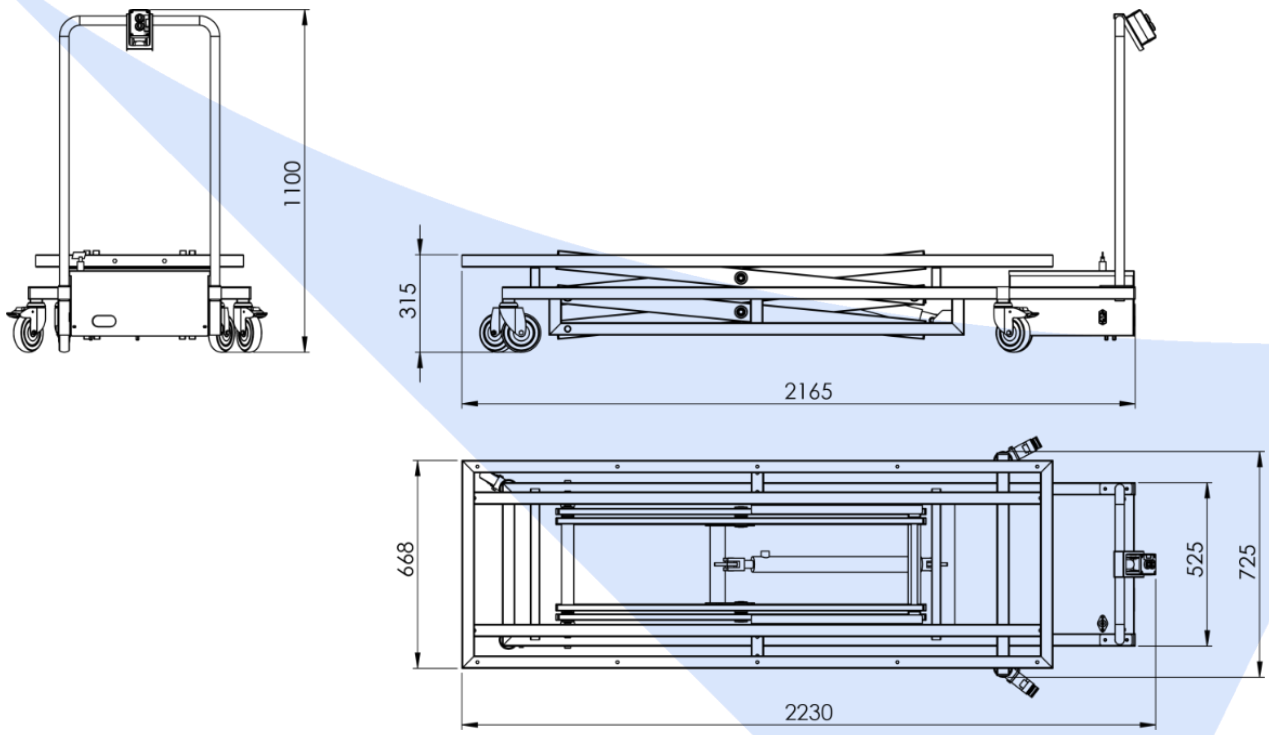

Remarque: Ce document est uniquement à titre d'information. Toute fonctionnalité, caractéristique ou spécification peut être modifiée sans préavis. AnatHomic Solutions se réserve le droit d'améliorer ce document ou le produit décrit sans obligation de communiquer de tels changements.
Note: *This document is for information purposes only. Any functionality, feature or specification are subject to change without notice. AnatHomic Solutions reserves the right to improve this document or the product described without the obligation to communicate such changes.*